Стандартное оснащение:

- Напряжение 230 V AC
- Клеммное присоединение
- Варианты исполнения:
  - 1 выключатель силы + 1 выключатель положения
  - 2 выключатели силы
- Местный указатель положения
- Механическое присоединение столбчатое
- Управление вручную
- Степень защиты P 54

Таблица спецификации ST 0, STR 0

Номер заказа	490.	x	-	x	x	x	x	x	/	x	x

Климатическое исполнение					Электронный регулятор положения - N	Схема включения	
Изготовление для среды	умеренной (У) [10]	с температурами	-25°C ÷ +55°C	IP 54	без регулятора	Следующая таб.	0
				IP 67			1
	тропической (T) [12]		-25°C ÷ +55°C	IP 67			6
	умеренной (У) [10]		-25°C ÷ +55°C	IP 54	обратная связь через сопротивление [16]	Z236, Z237	A
	тропической (T) [12]		-25°C ÷ +55°C	IP 67			G

Электрическое присоединение	Питающее напряжение	Схема включения	
На клеммную колодку	230 V AC	Z20 [26]	0
	24 V AC		3

Макс. нагрузочная сила [33]	Выключающая сила	Скорость управления	Электродвигатель	
2 500 N	2 900 N	4 mm/min	1 W	0
1 250 N	1 440 N			1
630 N	725 N			2
320 N	360 N			3
1 250 N	1 440 N	8 mm/min		4
630 N	725 N			5
320 N	360 N			6
630 N	725 N	16 mm/min		7
320 N	360 N			8
4 000 N	4 500 N	5 mm/min	2.75 W	A
3 200 N	3 800 N			B
1 600 N	1 900 N			C
800 N	950 N			D
4 000 N [37]	4 500 N [37]	10 mm/min		N
3 200 N	3 800 N			E
1 600 N	1 900 N			F
800 N	950 N			G
2 500 N [37]	2 900 N [37]	16 mm/min		P
1 600 N	1 900 N			Q
800 N	950 N			R
1 600 N	1 900 N	20 mm/min		H
800 N	950 N			J
800 N	950 N	40 mm/min		K
630 N	725 N			L
320 N	360 N			M

Выключение электропривода от нагрузки	Рабочий ход		
	макс. без датчика [6] [41]	с датчиком	
Односиловое Схема включения Z20, Z236)	16 mm	8 mm	A
		10 mm	B
		12.5 mm	C
		16 mm	D
	25 mm	20 mm	E
		25 mm	F
	32 mm [47]	-	G
	40 mm [47]	-	H

Продолжение
на дальшей стране

Номер заказа	490.	x	-	x	x	x	x	x	/	x	x

Выключение электропривода от нагрузки	Рабочий ход макс. без датчика 6) 41)	Рабочий ход с датчиком	
Двухсиловое Схема включения Z20 , Z237)	16 mm	8 mm	N
		10 mm	P
		12.5 mm	Q
		16 mm	R
	25 mm	20 mm	S
		25 mm	T
	32 mm 47)	-	U
	40 mm 47)	-	V

Датчик положения		Включение	Выход	Схема включения	
Без датчика		-	-	-	A
Датчик сопротивления	Простой	-	1x100 Ω	Z22	B
			1x2 000 Ω		F
Электронный датчик положения - токовый	Без источника	2-проводник	4 - 20 mA	Z23	S
	С источником	2-проводник 6)		Z269	Q
	Без источника	3-проводник 6)	0 - 20 mA	Z257	T
	С источником			Z260	U
	Без источника	3-проводник 6)	4 - 20 mA	Z257	V
	С источником			Z260	W
	Без источника	3-проводник 6)	0 - 5 mA	Z257	Y
	С источником			Z260	Z

Механическое присоединение	Присоединительная высота	Прицоедин. 62) резьба тяги	Эскиз	
Пряме - фланец F05, DIN 3358	45 mm	M12x1.25-20	P-1180	A
Столбчатое	66 mm	M8x1-22 M10x1-22 M10x1.5-22 M12x1.25-22 M12-22 M14-22 M5-22 Без отверстия	P-1181/A	B
	92.5 mm		P-1181/B	G
	85 mm		P-1185/A	U
	110 mm		P-1185/B	V
	57 mm		P-1309	Z
Фланец	110 mm		P-1182/A	L
	103 mm		P-1182/B	K
	110 mm		P-1182/D 47)	P
	112 mm		P-1183	M
	102 mm		P-1184	S
	50 mm		P-1307	W
	62 mm		P-1375/A	Y
	66 mm		P-1375/B	C
	53 mm		P-1385/A	0
	86 mm		P-1385/C	1
	59 mm		P-1385/B	2

Добавочное оснащение		Схема включения	Исполнение с регулятором		
A	2 добавочные выключатели положения	Z21	Да 76)	0	0

Примечания:

6) Только без регулятора.
9) Электропривод в исполнении с регулятором не имеет управление вручную.
10) Умеренной (У), в том числе и теплой умеренной (ТпУ), теплой сухой умеренной (ТпСУ), мягкой теплой сухой (МТпС), экстремальной теплой сухой (ЭТпС).
11) Холодной умеренной (ХлУ), в том числе и теплой умеренной (ТпУ), теплой сухой умеренной (ТпСУ), мягкой теплой сухой (МТпС).
16) Обратная связь в регулятор осуществляется датчиком сопротивления(без задания кода при подборке датчика).
33) Указанной силой возможно загружать электропривода в режиме S2-10 мин., или S4-25%, 6-90 циклов/час.
При регулирующей эксплуатации в режиме S4-25%, 90-1200 циклов/час нагрузочная сила равна 0,8 максимальной нагружающей силы.
37) Взноситься для температурного диапазона от -15°C по +55°C и напряжение Un -5% по Un +10%.
41) Для исполнения электропривода без датчика возможно рабочий ход установить в диапазоне от 0 mm вплоть то максимальный ход (16 mm, 25 mm, 32 mm).
47) Только для механическое присоединение P-1182/D - без датчика и без регулятора положения.
62) Резьбу муфты надо указать в заказе согласно эскиза.
76) Добавочные позиционные выключатели (S5, S6) невозможно специфировать одновременно с регулятором и выведенным датчиком сопротивления.

Схемы включения ST 0, STR 0

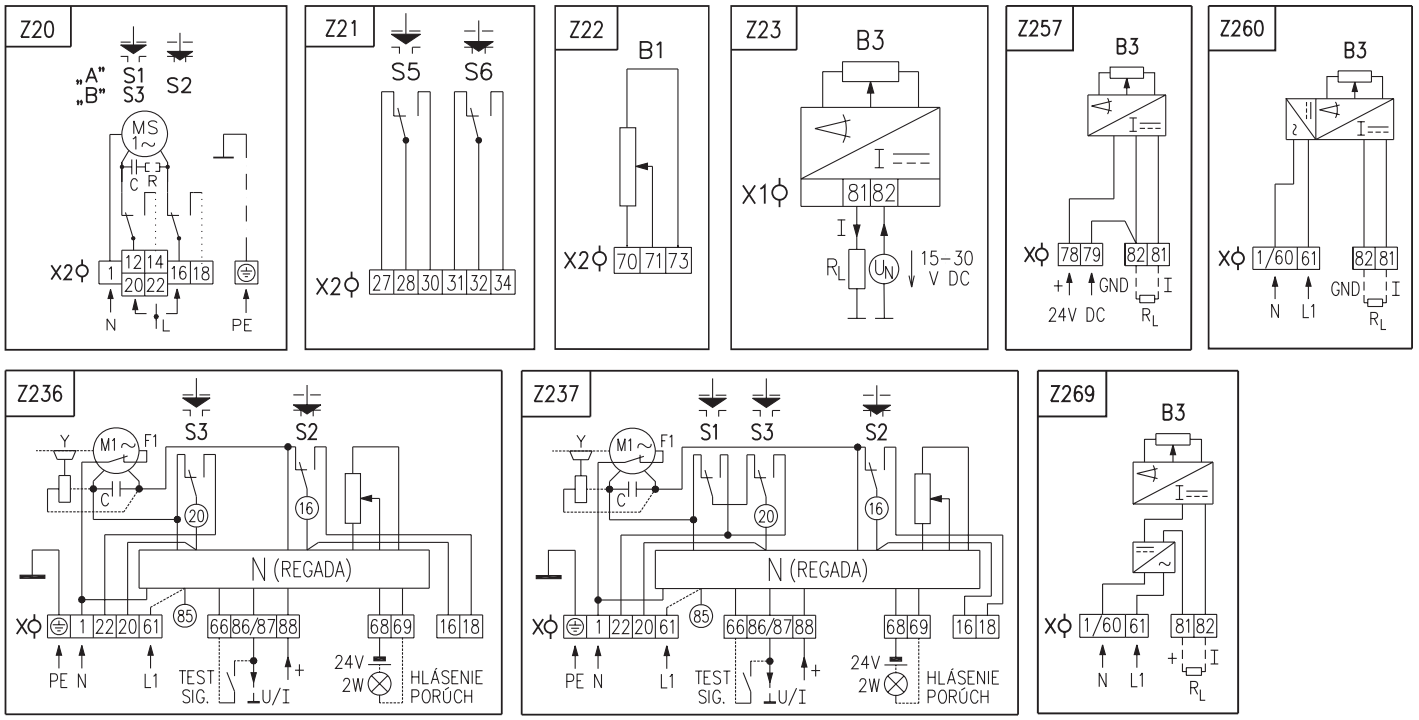

Примечания:

1. В исполнении электропривода с добавочными концевыми выключателями S5, S6 и с датчиком сопротивления B1 (Z20+Z21+Z22) контакты для включения/выключения (нарисовано пунктирной линией), не присоединены к клеммам 14,18 (22, 18) (схема Z20).
2. Электропривод в исполнении с электронным датчиком положения - 3-проводниковое включение без источника (схема включения Z257) клеммы 79 и 82 взаимоперецеплены в одную клемму 82.
3. У электроприводов в исполнении с питающим напряжением 24 V AC не надо включить заземленный провод PE.
4. Другие включения электроприводов как указаны в каталоге, возможны по договоре с заводом-изготовителем.

Симболическое обозначение:

Z20 ..... схема включения электродвигателя: - "A" - двухсиловое включение
- "B" - односиловое включение
Z21 ..... схема включения добавочных выключателей положения
Z22 ..... схема включения датчика сопротивления - простого
Z23 ..... схема включения электронного датчика положения - 2-проводниковый без источника
Z236 ..... схема включения электропривода с регулятором - односиловое включение
Z237 ..... схема включения электропривода с регулятором - двухсиловое включение
Z257 ..... схема включения электронного датчика положения - 3-проводниковый без источника
Z260 ..... схема включения электронного датчика положения - 3-проводниковый с источником
Z269 ..... схема включения электронного датчика положения - 2-проводниковый с источником

B1 ..... датчик положения - сопротивления, простой
B3 ..... электронный датчик положения
C ..... конденсатор
F1 ..... тепловая защита электродвигателя (недействующий для данного типа электроптивода)
M1, MS ..... электродвигатель
N ..... регулятор
R ..... сопротивление
R_L ..... нагрузочное сопротивление
S1 ..... силовый выключатель "открыто"
S2 ..... силовый выключатель "заткрыто"
S3 ..... выключатель положения "открыто"
S5 ..... добавочный выключатель положения "открыто"
S6 ..... добавочный выключатель положения "заткрыто"
I/U ..... входные/выходные токовые сигналы/сигналы напряжения
X, X2 ..... клеммная колодка
Y ..... тормоз электродвигателя (недействующий для данного типа электроптивода)

Эскизы ST 0, STR 0

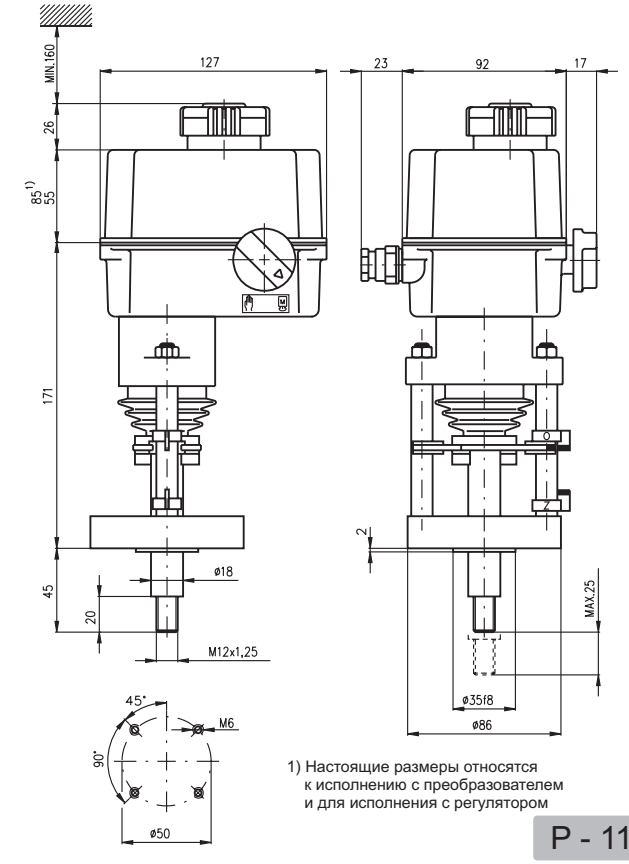

1) Настоящие размеры относятся к исполнению с преобразователем и для исполнения с регулятором

P - 1180

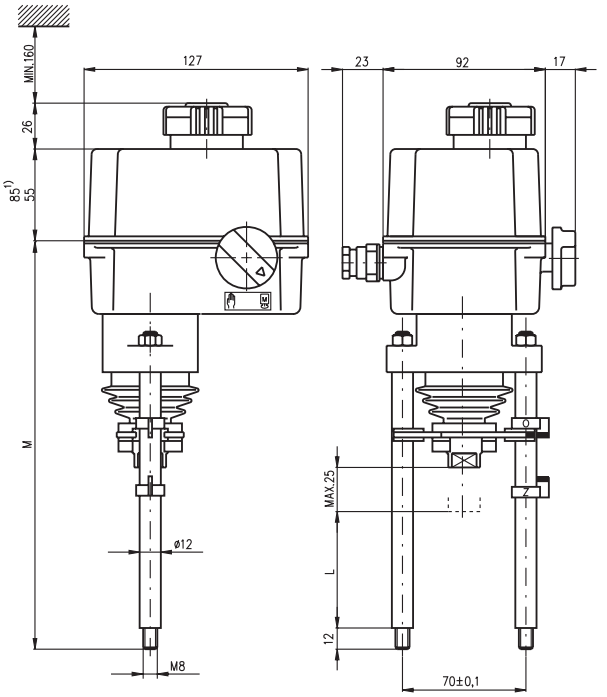

P-1181/B	92.5	264
P-1181/A	66	237,5
Исполнение	L	M

1) Настоящие размеры относятся к исполнению с преобразователем и для исполнения с регулятором

P - 1181

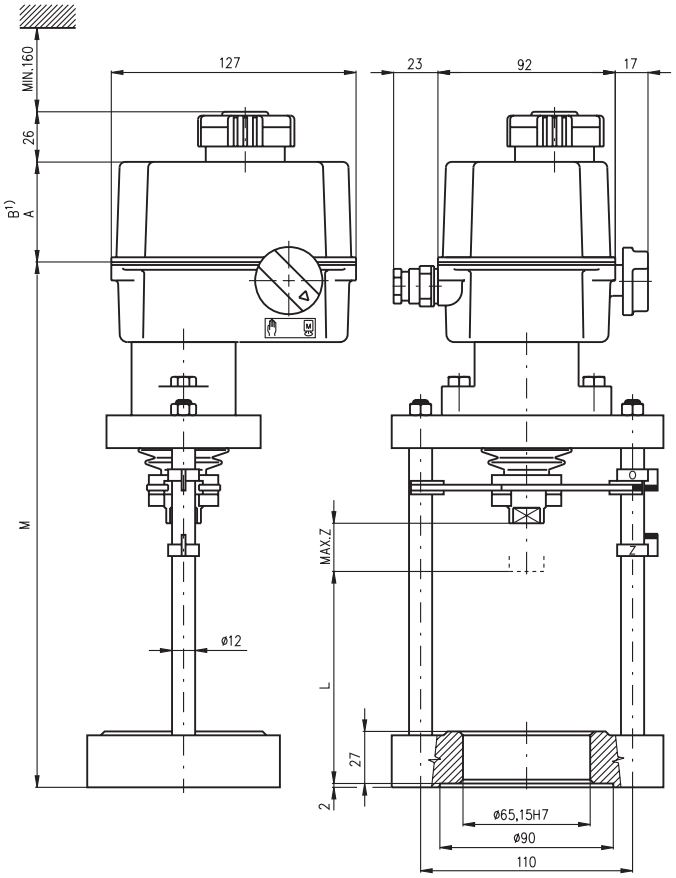

P-1182/D	110	40	301,5	84,5	84,5
P-1182/B	103	25	264,5	55	84,5
P-1182/A	110	25	271,5	55	84,5
Исполнение	L	Z	M	A	B

1) Настоящие размеры относятся к исполнению с преобразователем и для исполнения с регулятором

P - 1182

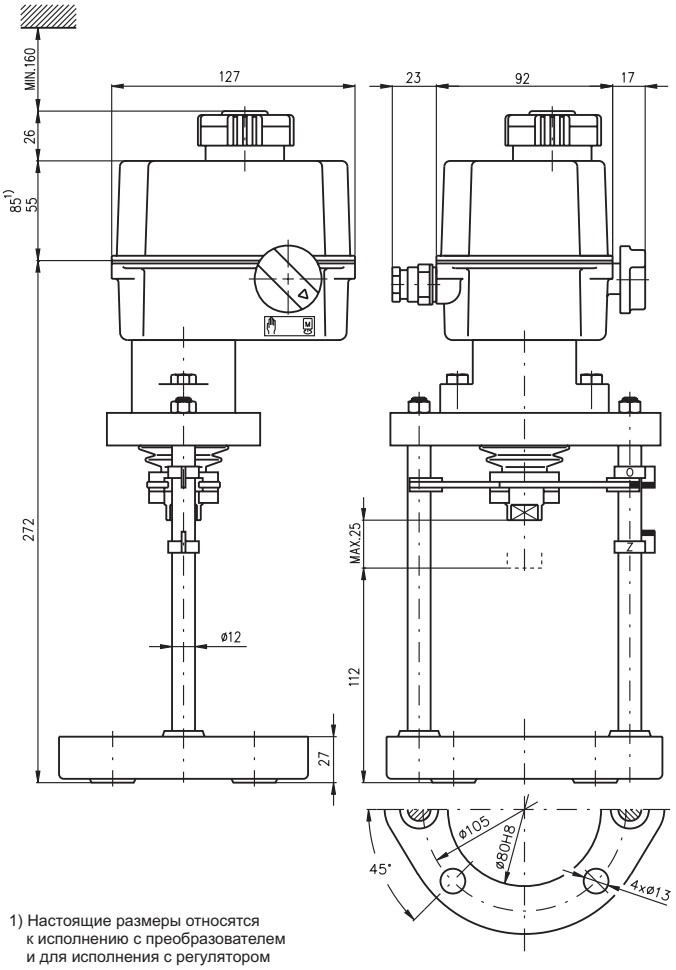

1) Настоящие размеры относятся к исполнению с преобразователем и для исполнения с регулятором

P - 1183

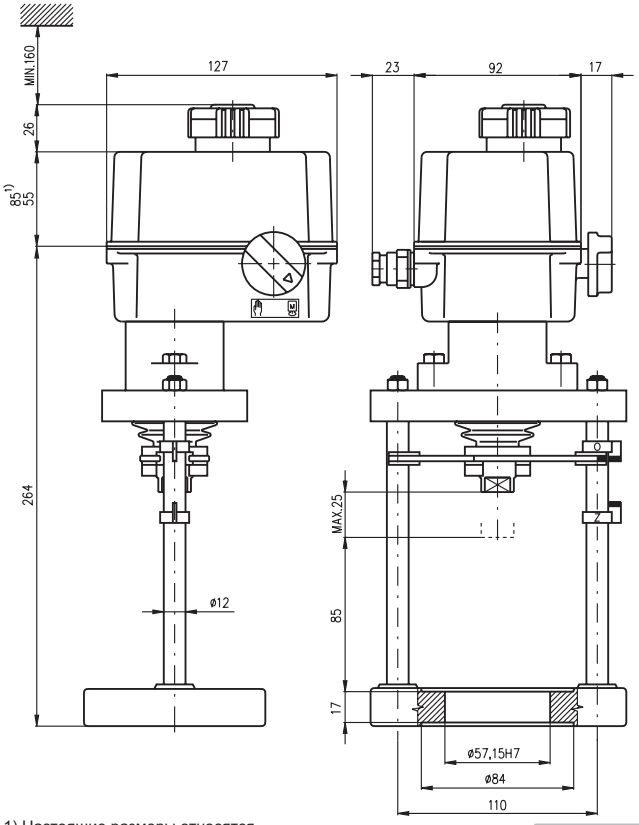

1) Настоящие размеры относятся к исполнению с преобразователем и для исполнения с регулятором

P - 1184

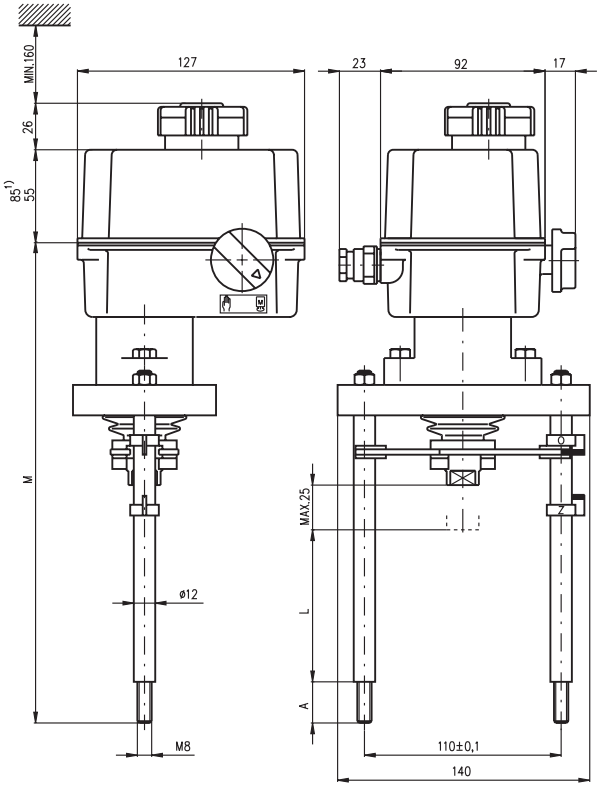

P-1185/B	110	18	288
P-1185/A	85	23	268
Исполнение	L	A	M

1) Настоящие размеры относятся к исполнению с преобразователем и для исполнения с регулятором

P - 1185

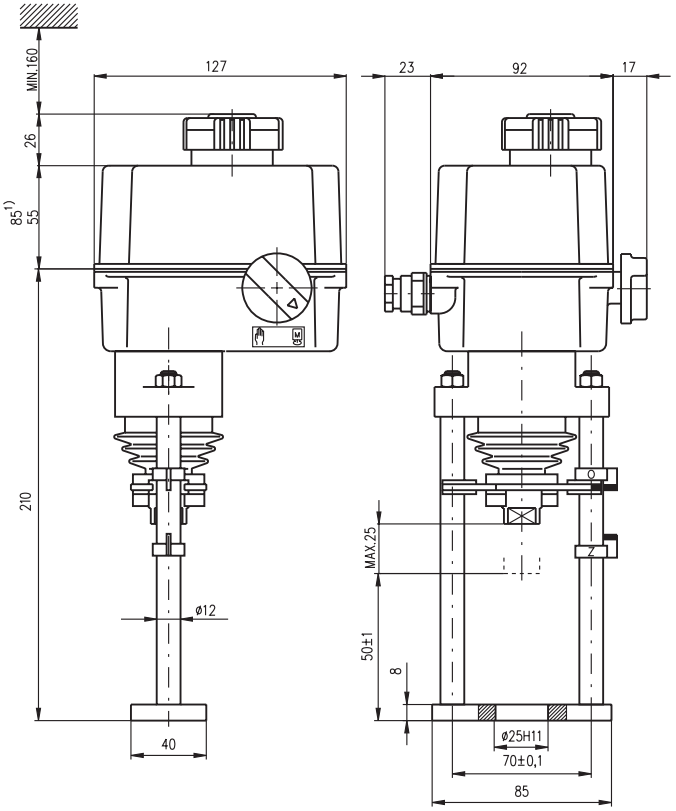

1) Настоящие размеры относятся к исполнению с преобразователем и для исполнения с регулятором

P - 1307

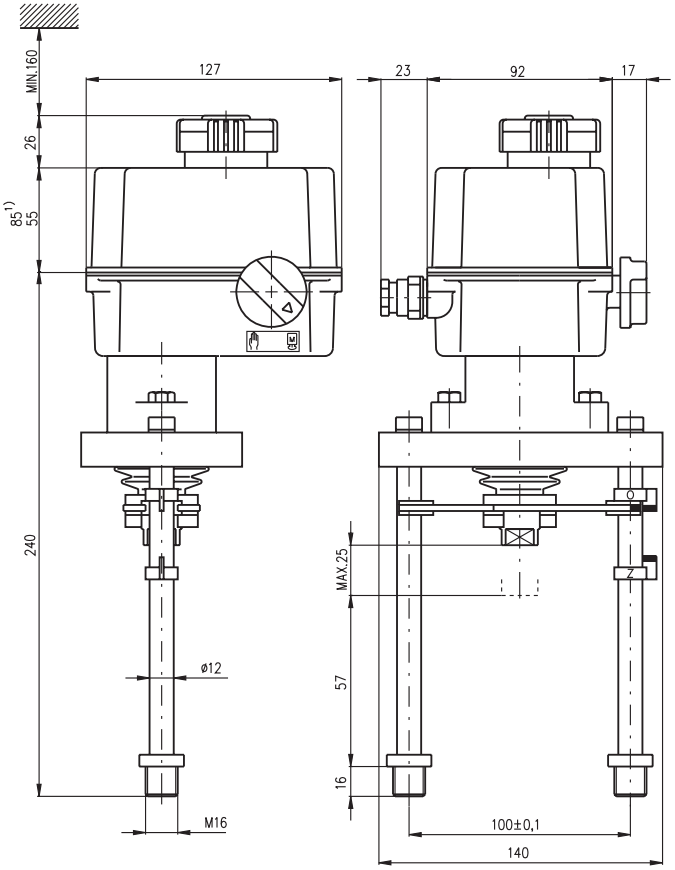

1) Настоящие размеры относятся к исполнению с преобразователем и для исполнения с регулятором

P - 1309

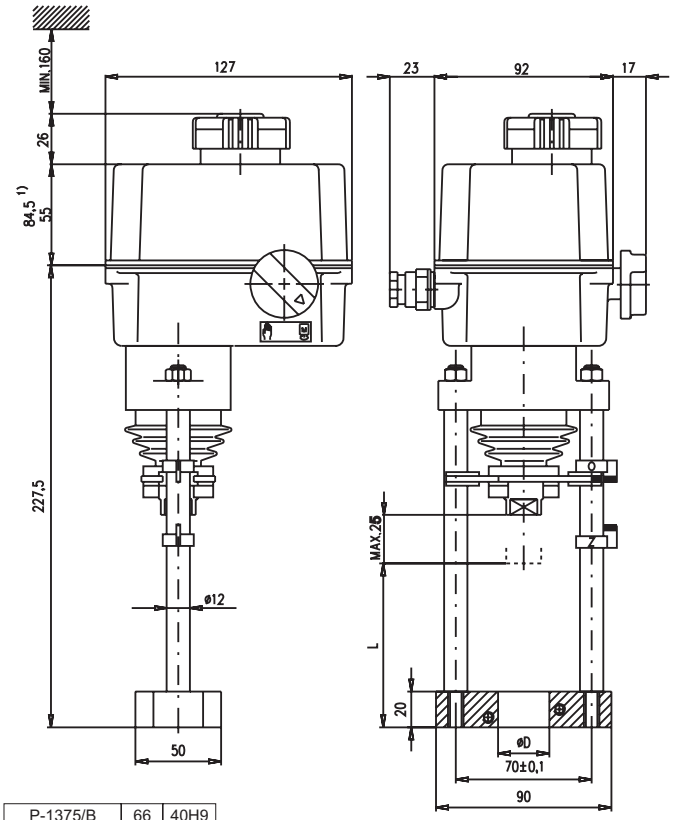

P-1375/B	66	40H9
P-1375/A	62	32H9
Исполнение	L	øD

1) Настоящие размеры относятся к исполнению с преобразователем и для исполнения с регулятором

P - 1375

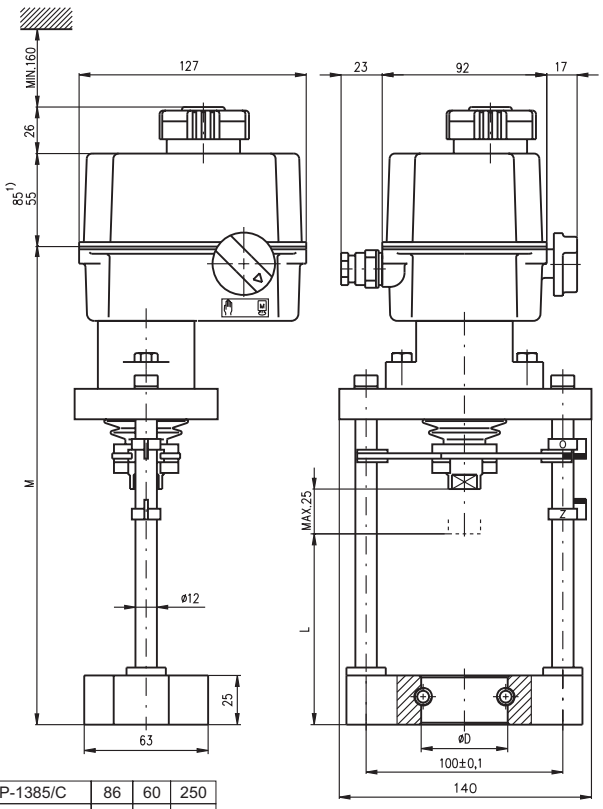

P-1385/C	86	60	250
P-1385/B	59	38	223
P-1385/A	53	44	217
Исполнение	L	øD	M

1) Настоящие размеры относятся к исполнению с преобразователем и для исполнения с регулятором

P - 1385

Размеры муфты

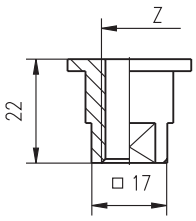

M8x1-22
M10x1-22
M10x1.5-22
M12x1.25-22
M12-22
M14-22
M5-22
W5/16"-22
W5/8"-22
Z